Կտրվածք 1-1

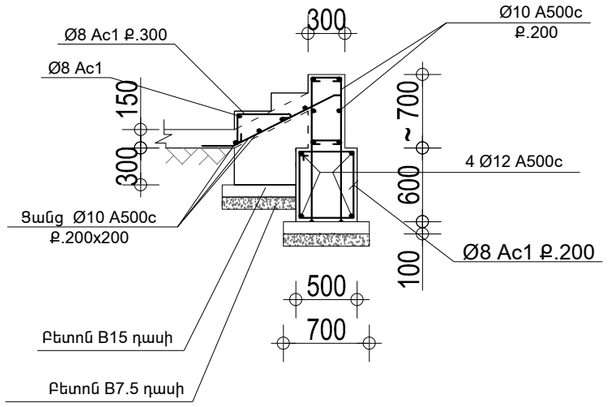

Կտրվածք 2-2

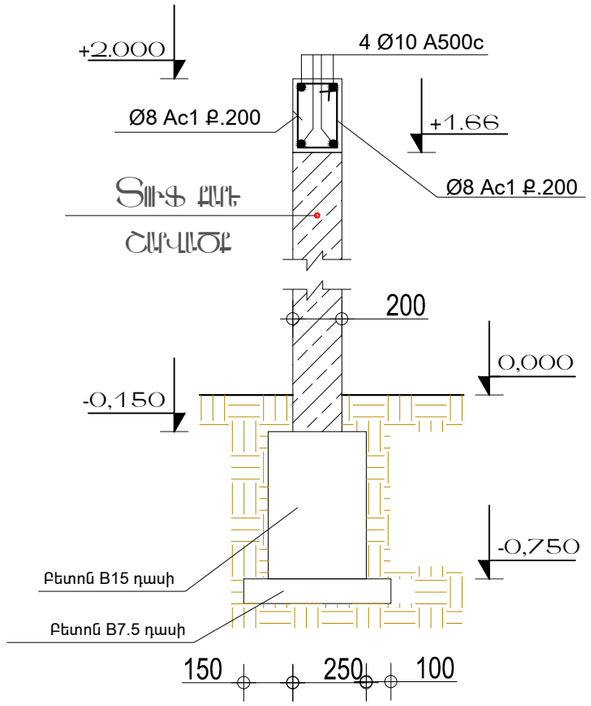

Ե/Բ միջուկների և պատի միացման հանգույց

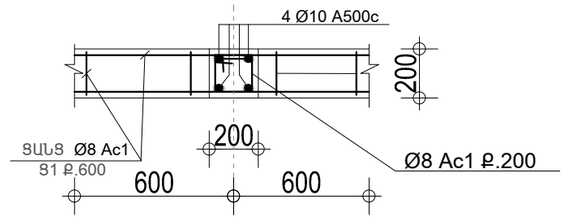

ԾԱՆՈԹՈՒԹՅՈՒՆ՝

1. Հենապատի և աստիճանի նիշերը ճշտել տեղում
2. Տվյալ թերթը դիտել թերթ ՃՇ-3 հետ համատեղ

	Գ. ԵՐԵՎԱՆ, ԿԵՆՏՐՈՆ ՎԱՐՉԱԿԱՆ ՇՐՋԱՆ, ԽԱՆՋՅԱՆ 35, ԹԻՎՈՒՆՅԱՆ 1 ԲԱԿԱՆՅԻՆ ՏԱՐԱԾՔԻ ԲԱՄԵԿԱՐԱՄԱՆ ԼԻՑԵՆԶԱՎՈՐՄԱՆ			Պատվեր N ԵԲ-ՊԸՆՇՕՖ-14/88		
			ՀԱՐԿԱՅԻՆ ԳԵՏՆՇԻՆԱՐԱՐԱԿԱՆ ՄԱՍ	ՓՈՒԼ	ԹԵՐԹ	ԹԵՐԹԵՐ
ՆԱԽԱՐԿԵՑ	Լ. ՀԱՎԼԹՅԱՆ			ԱՆ	ՀՇ-13	13
			Պատվեր, ամփոփում, հիմքերի կոնկրետ բնութագրեր	«ՄԵԳԱՄԵՏ» ՍՊԸ		